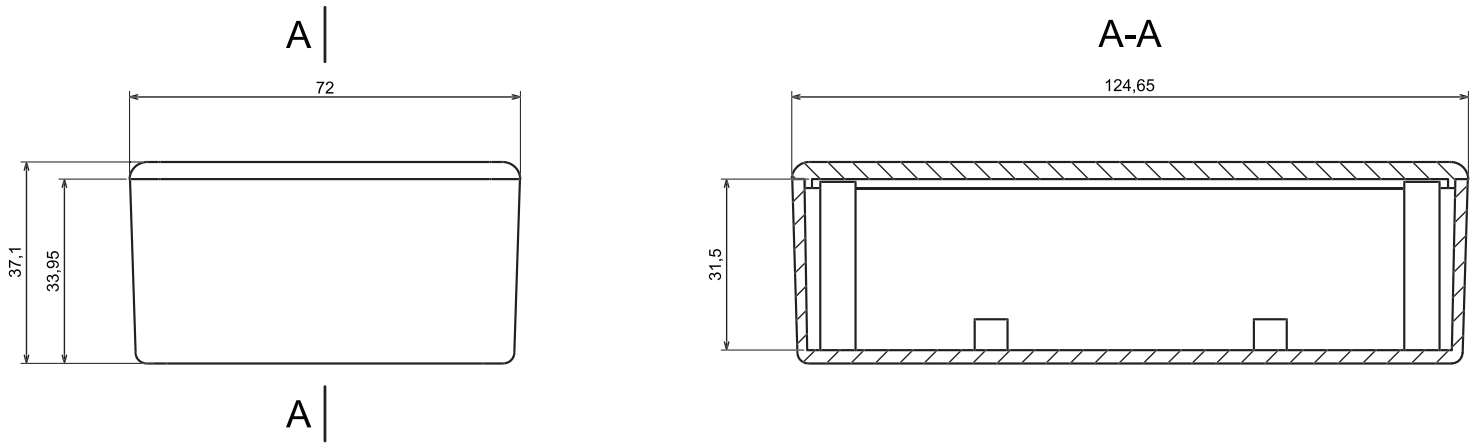
A
72
37,1
33,95
A
A-A
124,65
31,5

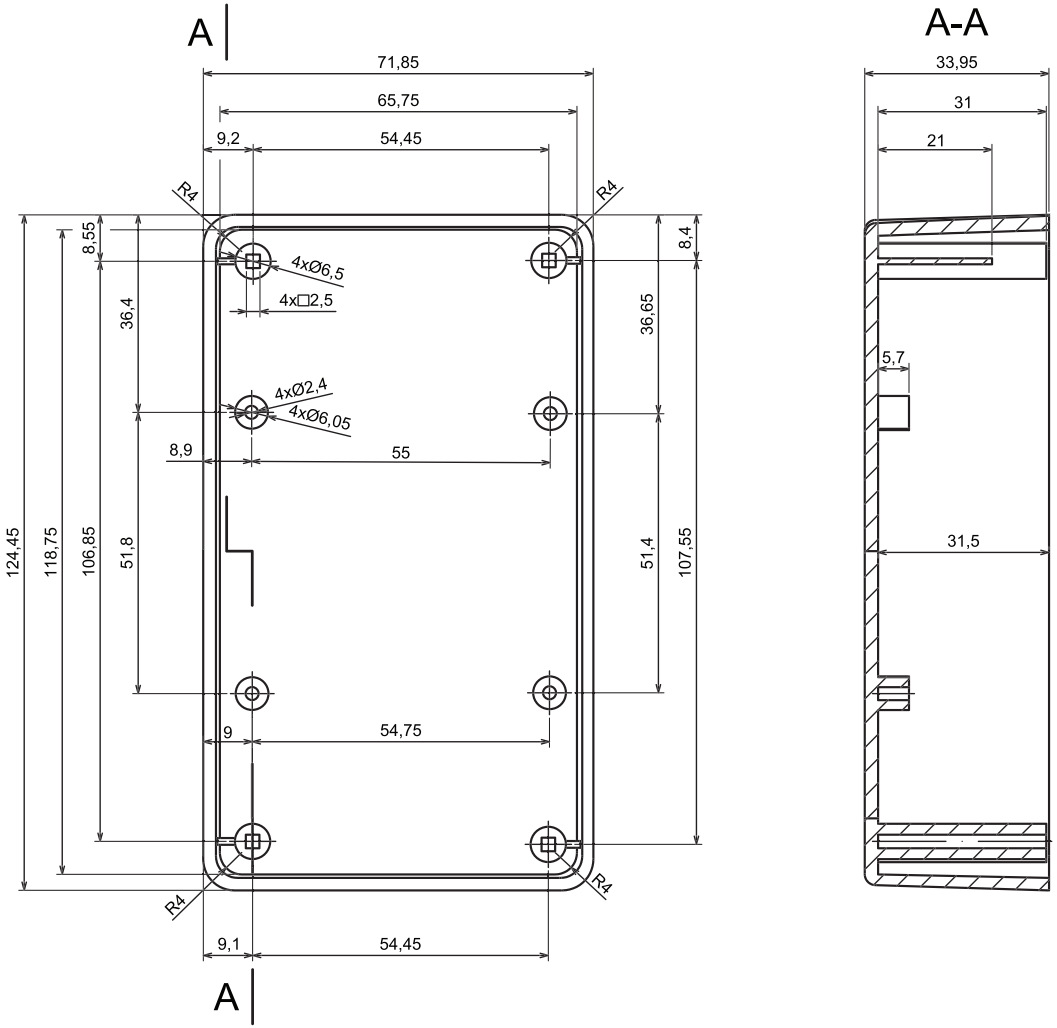
A
71,85
65,75
9,2
54,45
R4
R4
8,55
8,4
4xØ6,5
4x□2,5
36,4
36,65
4xØ2,4
4xØ6,05
8,9
55
124,45
118,75
106,85
51,8
51,4
107,55
9
54,75
R4
R4
9,1
54,45
A

A-A
33,95
31
21
5,7
31,5

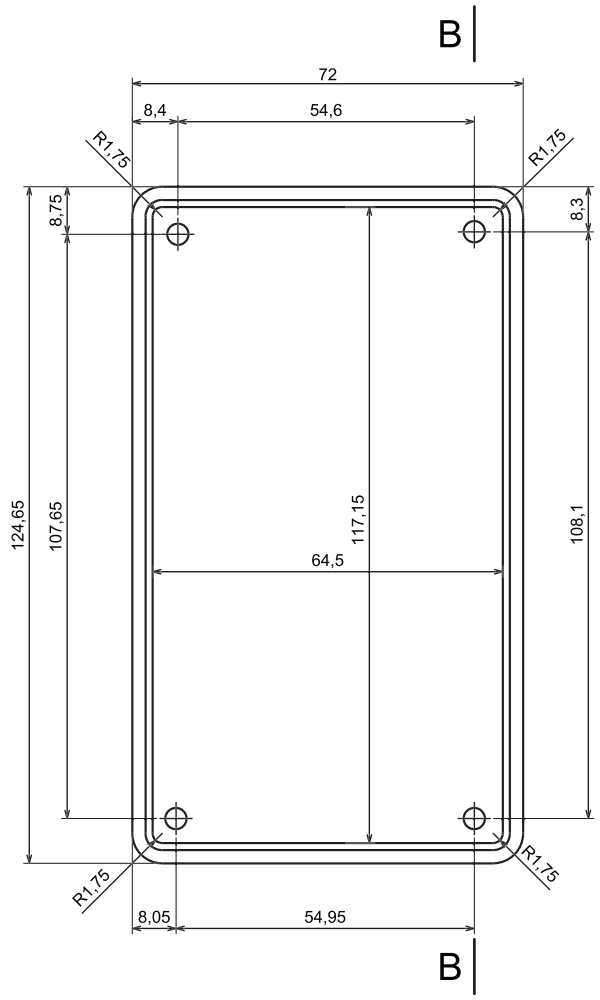
B
72
8,4
54,6
R1,75
R1,75
8,75
8,3
124,65
107,65
117,15
108,1
64,5
R1,75
R1,75
8,05
54,95
B

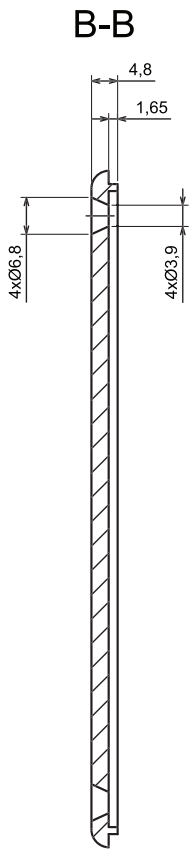
B-B
4,8
1,65
4xØ6,8
4xØ3,9