HONGLITRONIC
鸿利光电

RoHS

Specification

规 格 书

Customer Name：_____

客户名称：

Customer P/N：_____

客户品号：

Factory P/N： HL-PCB-1617S39FH236BC

公司品号：

Sending Date：_____

送样日期：

Client approval 客户审核			Hongli approval 鸿利光电审核		
Approval 核准	Audit 确认	Confirmation 制作	Approval 核准	Audit 审核	Confirmation 制作
					杨梅刚
☐ Qualified 接受		☐ Disqualified 不接受	DATE: 日期：		

Adr：Airport High-tech Industry Base Jinggu South Road(XianKe 1st Road Intersection), Huadu District,Guangzhou,China

地址：中国广州市花都区机场高新科技产业基地金谷南路与先科一路交汇

Tel/电话：020-86733333 Fax/传真：020-86733883 86733938 86733265

Web/网址：www.honglitronic.com

注:1. 此规格书以中英文方式书写, 若有冲突以中文版本为准文本.

2. 此规格书的最终解释权归广州鸿利光电股份有限公司

3. 此规格书的有效期限为两年, 自盖章或签字之日起计算, 期满时双方可以续签协议, 但应采用书面形式

HONGLITRONIC
鸿利光电

HL-PCB-1617S39FH236BC

Features(特征）

- Extremely wide viewing angle.（宽的发光角度）
- Suitable for all SMT assembly and solder process.（适用于所有的SMT组装和焊接工艺）
- Available on tape and reel.（适用于载带及卷轴）
- Moisture sensitivity level: Level 4.（防潮等级 Level 4）
- Package:3000pcs/reel..(包装每卷3000PCS）
- RoHS compliant. (RoHS 认证）

Description（描述）

The Red source color devices are made with AlGaInP on Substrate Light Emitting Diode

红光LED由AlGaInP四种元素芯片激发而成

The Blue source color devices are made with InGaN on Substrate Light Emitting Diode

蓝光LED由InGaN三种元素芯片激发而成

ATTENTION
OBSERVE PRECAUTIONS
FOR HANDLING
ELECTROSTATIC
DISCHARGE
SENSITIVE
DEVICES

注意：操作时应注意静电敏感

释放设备装置

Applications（应用）

■ Optical indicator（光学指示）

■ Indoor display（室内显示）

■ Backlight for LCD, switch and Symbol, display
（LCD背光、转换器，开关和标志，显示器等）

■ General use（一般应用）

Package Dimensions（封装尺寸）

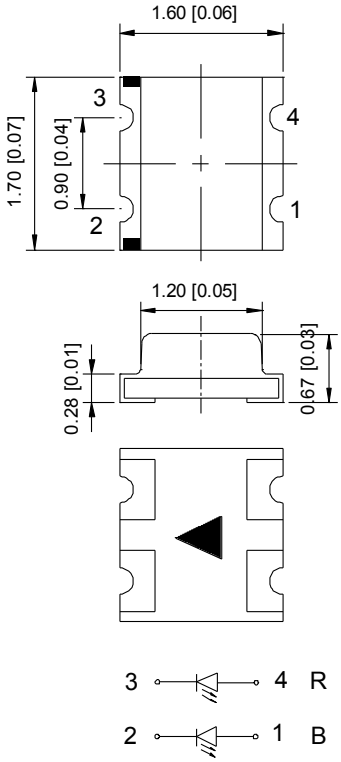

Recommended Soldering Pattern
（建议焊盘尺寸图）

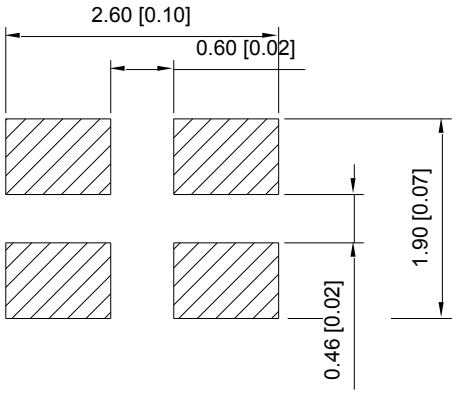

Notes:（备注）

1. All dimension units are millimeters.（所有标注尺寸单位为毫米）

2.All dimension tolerance is ±0.15mm unless otherwise noted.（除特别标注外，所有尺寸允许公差±0.15mm ）

HL-PCB-1617S39FH236BC

Selection Guide（选择指南）

Part No. 型号	Dice	Lens Type 胶体类型	Luminous intensity(mcd) 光强@ 20mA		Viewing Angle 角度
			Min.	Typ.	2θ1/2
HL-PCB-1617S39FH236BC	Blue(InGaN)	Water Clear	210	270	120°
	Red(AlGaInP)	Water Clear	210	270	

Note:(备注）

1. The 2θ1/2 measurement error ±10 degrees(角度测试误差为±10°)
2. the above luminous intensity measurement allowance tolerance ±10%.
   上述发光强度的测试允许公差为±10%

Electrical / Optical Characteristics at Ta=25°C 电性与光学特性

Parameter （参数）	Symbol （符号）	Red(红光）			Blue（蓝光）			Units （单位）	Test Condi-tions 测试条件
		Min.	Typ.	Max	Min.	Typ.	Max		
Forward Voltage 正向电压	V_F	1.8	- -	2.4	2.8	- -	3.4	V	I_F=20mA
Reverse Current 反向电流	I_R	- -	- -	10	- -	- -	10	uA	V_R = 5V
Dominate Wavelength 主波长	λd	617	- -	627	464	- -	474	nm	I_F=20mA

Absolute Maximum Ratings at Ta=25°C 绝对最大额定值

Parameter（参数）	Value (Red)	Value (Blue)	Units（单位）
Power Dissipation（功耗）	75	105	mW
Forward Current（正向电流）	30	30	mA
Peak Forward Current [1]（峰值正向电流）	140	100	mA
Reverse Voltage（反向电压）	5	5	V
Electrostatic Discharge (HBM)（静电）	2000	1000	V
Operating Temperature（操作温度）	-40 ~ +85		°C
Storage Temperature（保存温度）	-40 ~ +100		°C

Note:（备注）

1. 1/10 Duty cycle, 0.1ms pulse width.（脉宽0.1ms, 周期1/10）
2. The above forward voltage measurement allowance tolerance is ±0.1V.（以上所示电压测量误差±0.1V）

HL-PCB-1617S39FH236BC

Typical optical characteristics curves 典型光学特性曲线

Ambient Temperature vs. Forward Current
环境温度与正向电流特性曲线

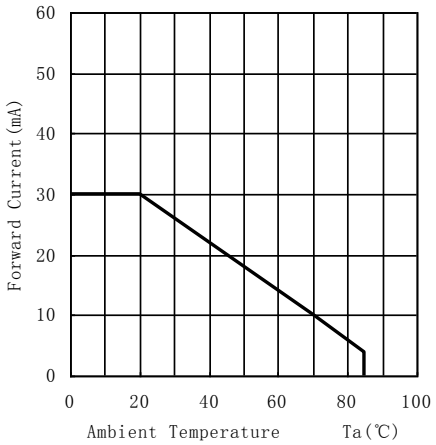

Forward Current VS. Relative Intensity
正向电流与相对光强特性曲线

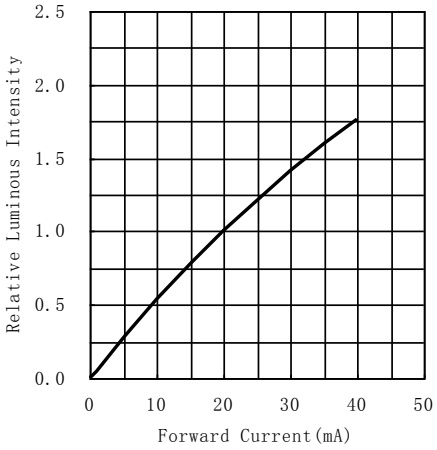

Forward Voltage VS. Forward Current
正向电压与正向电流特性曲线

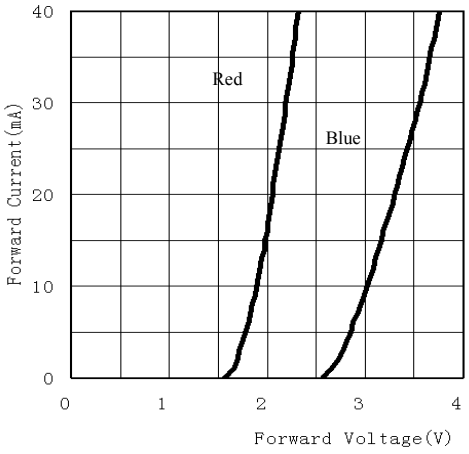

Ambient Temperature VS. Relative Intensity
环境温度与相对光强特性曲线

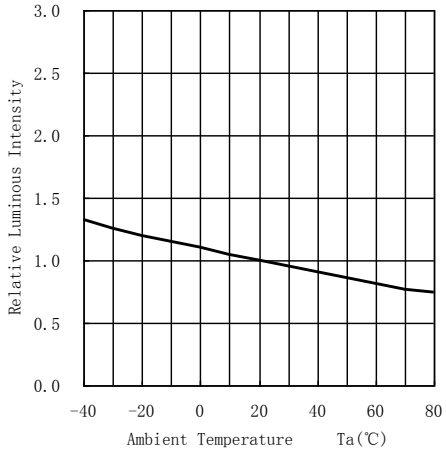

Relative spectral emission
相对光谱分布特性曲线

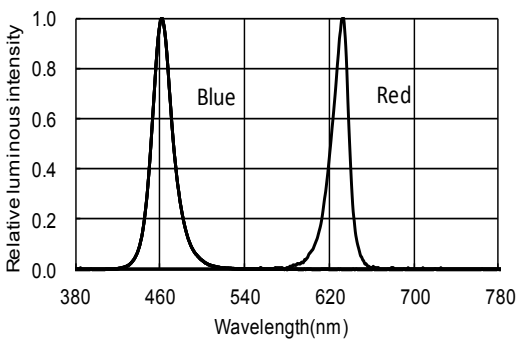

Radiation diagram
辐射图特性曲线

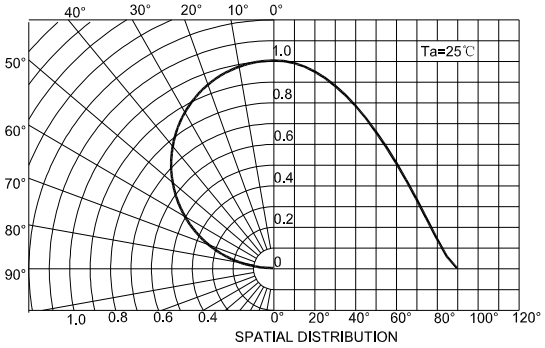

HL-PCB-1617S39FH236BC

Reliability Test Items And Conditions 信赖性测试项目及条件

Test Items 项目	Ref.Standard 参考标准	Test Condition 测试条件	Time 时间	Quantity 数量	Ac/Re 接收/拒收
Reflow 回流焊	JESD22-B106	Temp:260℃max T=10 sec	3 times.	22Pcs.	0/1
Temperature Cycle 温度循环	JESD22-A104	100℃±5℃ 30 min. ↑↓5 min -40℃±5℃ 30 min.	100 Cycles	22Pcs.	0/1
High Temperature Storage 高温保存	JESD22-A103	Temp:100℃±5℃	1000Hrs.	22Pcs.	0/1
Low Temperature Storage 低温保存	JESD22-A119	Temp:-40℃±5℃	1000Hrs.	22Pcs.	0/1
Life Test 常温通电	JESD22-A108	Ta=25℃±5℃ IF=20mA	1000Hrs.	22Pcs.	0/1
High Temperature High Humidity 高温高湿保存	JESD22-A101	85℃±5℃/ 85%RH	1000Hrs.	22Pcs.	0/1

Criteria For Judging Damage 失效判定标准

Test Items 项目	Symbol 符号	Test Condition 测试条件	Criteria For Judgement 判定标准	
			Min. 最小	Max. 最大
Forward Voltage 正向电压	VF	IF=20mA	- -	U.S.L*)x1.1
Reverse Current 反向电流	IR	VR = 5V	- -	U.S.L*)x2.0
Luminous Flux 光通量	Im	IF=20mA	L.S.L*)x0.7	- -

U.S.L: Upper standard level 规格上限　　L.S.L: Lower standard level 规格下限

*The technical information shown in the data sheets are limited to the typical characteristics and circuit examples of the referenced products. It does not constitute the warranting of industrial property nor the granting of any license.
数据工作表中所示的技术信息仅限于典型特征和电路实例引用的产品. 它既不构成工业特性的保证, 也不构成任何许可的授权

HL-PCB-1617S39FH236BC

SMT Reflow Soldering Instructions SMT回流焊说明

1.Reflow soldering should not be done more than two times. 回流焊不可以做两次以上

2.When soldering , do not put stress on the LEDs during heating

当焊接时，不要在材料受热时用力压胶体表面

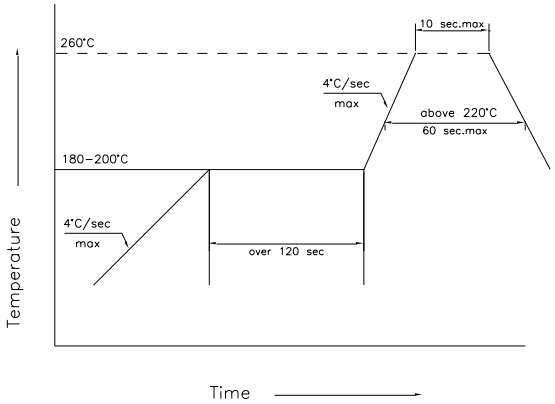

Soldering iron 烙铁焊接

1.When hand soldering, keep the temperature of iron below less 300℃ less than 3 seconds

当手工焊接时，烙铁的温度必须小于300℃，时间不可超过3秒

2.The hand solder should be done only one times

手工焊接只可焊接一次

Repairing 修补

Repair should not be done after the LEDs have been soldered. When repairing is unavoidable, a double-head soldering iron should be used (as below figure). It should be confirmed in advance whether the characteristics of LEDs will or will not be damaged by repairing.

LED回流焊后不应该修复，当修复是不可避免时，必须使用双头烙铁（如下图），但必须事先确认此种方式会或不会损坏LED本身的特性。

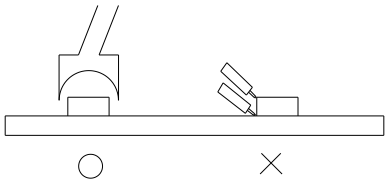

Cautions 注意事项

The encapsulated material of the LEDs is silicone. Therefore the LEDs have a soft surface on the top of package. The pressure to the top surface will be influence to the reliability of the LEDs. Precautions should be taken to avoid the strong pressure on the encapsulated part. So when use the picking up nozzle, the pressure on the silicone resin should be proper.

LED封装为硅胶，故LED胶体表面较软，用力按压胶体表面会影响LED可靠性，因此应有预防措施避免在封装的零件上的强大压力，当使用吸嘴时，胶体表面的压力应是恰当的。

3.Do not stack together assembled PCBs containing LEDs. Impact may scratch the silicone lens or damage the internal circuitry

不可将模组材料堆积在一起，它可能会损坏内部电路

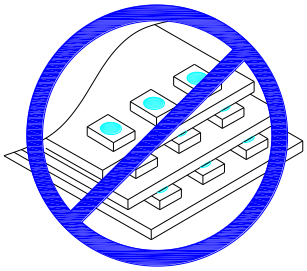

4.Not suitable to operate in acidic environment, PH<7

不可用在PH<7的酸性场所

HL-PCB-1617S39FH236BC

Label 标签

IV: Luminous intensity rank 亮度等级
WD: Dominate Wavelength 波长等级
VF: Forward voltage rank 电压等级

Tape Specifications (Units : mm) 载带规格（单位：mm）

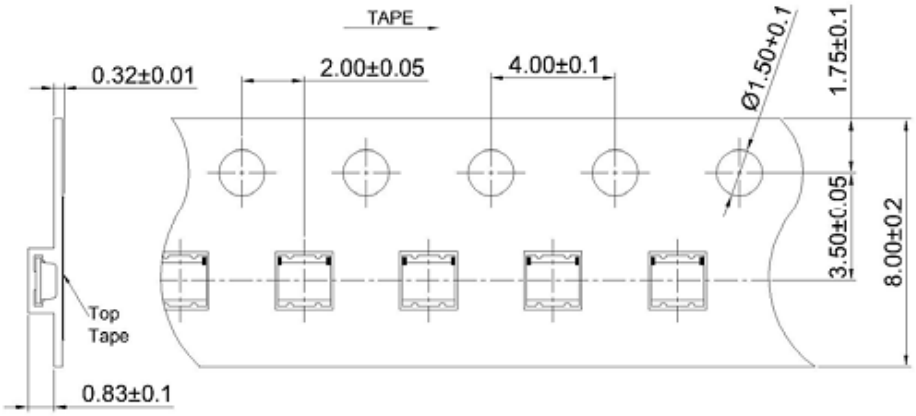

Reel Dimensions
卷轴尺寸

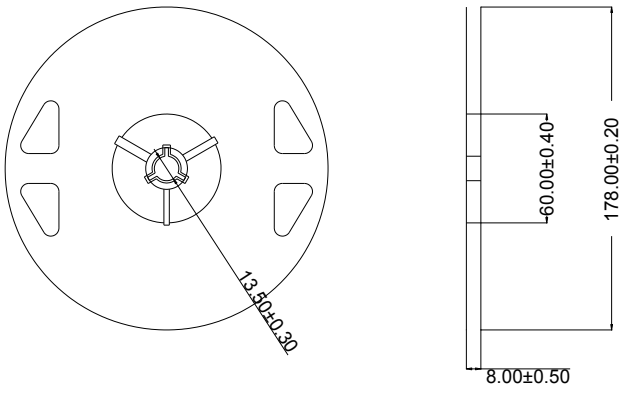

Moisture Resistant Packaging 防潮带包装

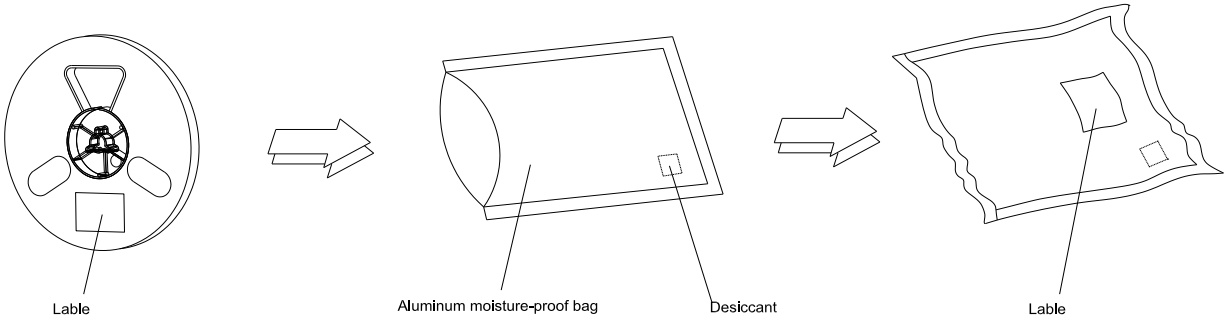

Note: The tolerances unless mentioned is ±0.1mm , Unit: mm 注：标注公差为±0.1mm ，单位：mm